DRUCKFREIGABE

Datum:

Produkt: 12 ml Tube

Inhalt: Lippenbalsam

Liefermenge:

Druckfarben:

Kunde:

Kunden-Nr:

Bearbeitet von:

Liefertermin bei sofortiger Freigabe voraussichtlich am:

Dieser Korrekturabzug ist verbindlich für Positionierung, Text und Farbnummern.
Bitte prüfen Sie diese Sachen genau.

Originalgröße:

(Zusammendruck)

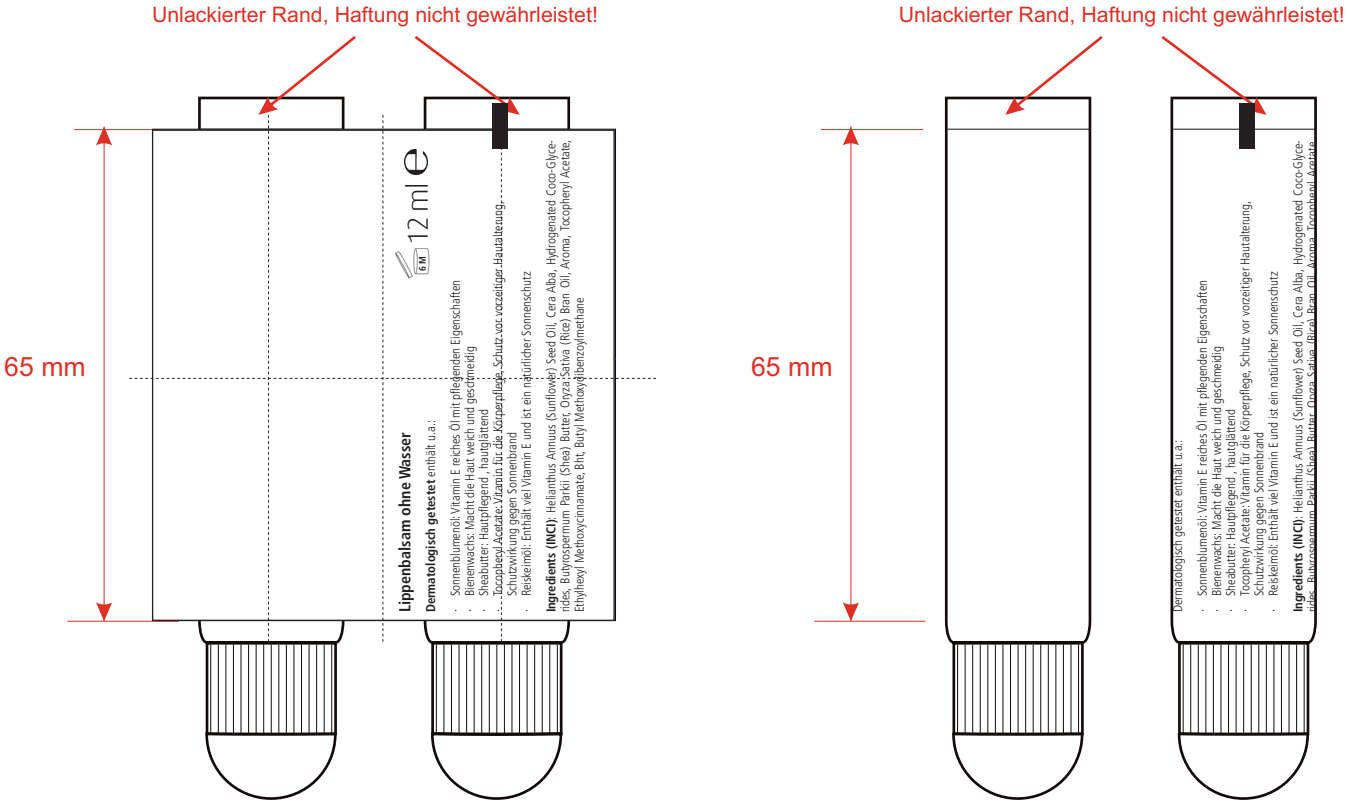

PASSERVERSATZ je Druckvorgang liegt bei +/- 0,5 mm
Farbausdruck ist nicht farbverbindlich

Der abgebildete Aufdruck und das abgebildete Layout wurden von uns geprüft und sind zum Druck freigegeben. Wir freuen uns auf Ihre baldige Lieferung!

Datum ..... Unterschrift .....

DRUCKFREIGABE

Datum:

Kunde:

Produkt: 12 ml Tube

Kunden-Nr:

Inhalt: Sonnenlotion

Bearbeitet von:

Liefermenge:

Druckfarben:

Liefertermin bei sofortiger Freigabe voraussichtlich am:

Dieser Korrekturabzug ist verbindlich für Positionierung, Text und Farbnummern.
Bitte prüfen Sie diese Sachen genau.

Originalgröße:

(Zusammendruck)

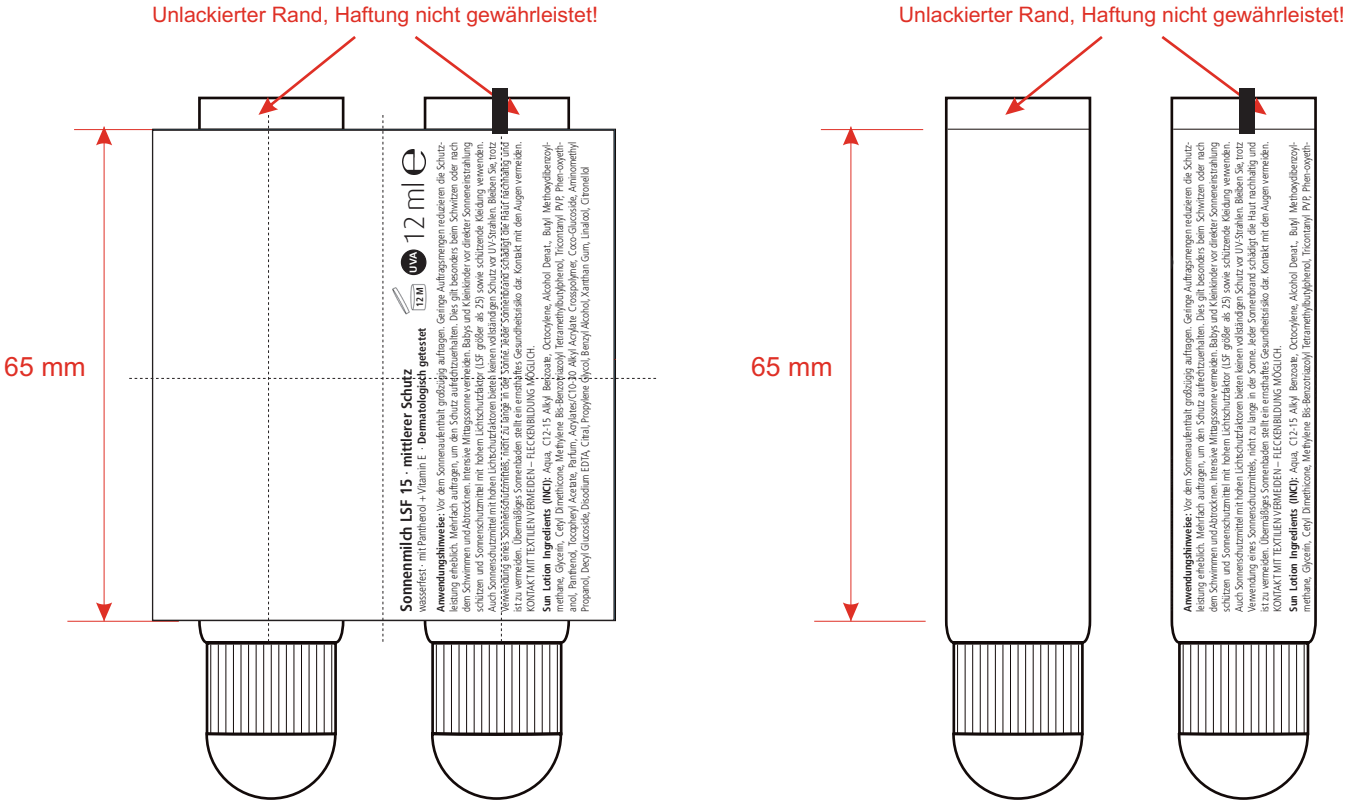

PASSERVERSATZ je Druckvorgang liegt bei +/- 0,5 mm
Farbausdruck ist nicht farbverbindlich

Der abgebildete Aufdruck und das abgebildete Layout wurden von uns geprüft und sind zum Druck freigegeben. Wir freuen uns auf Ihre baldige Lieferung!

Datum ..... Unterschrift .....